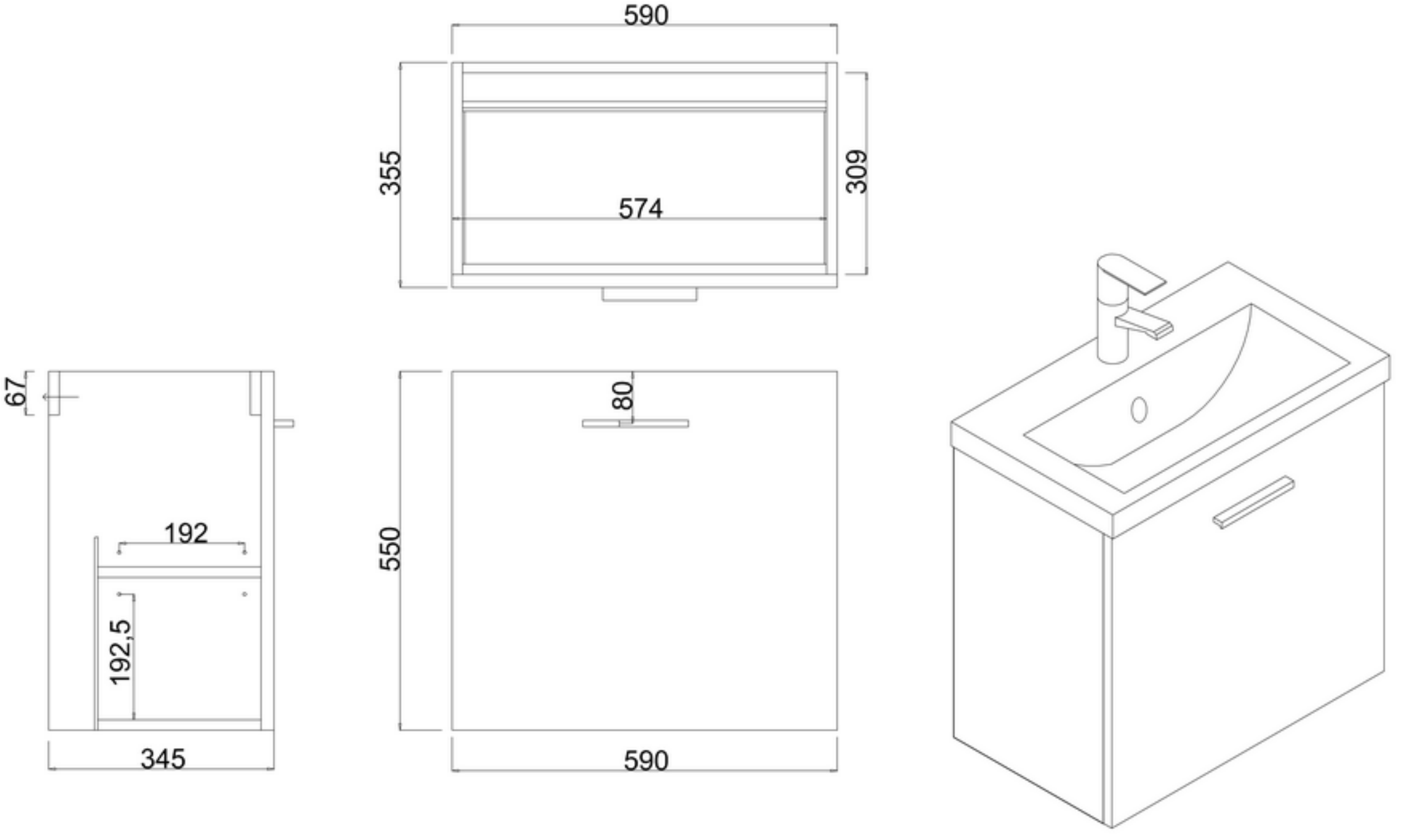
590
355
309
574
67
80
192
550
192,5
345
590

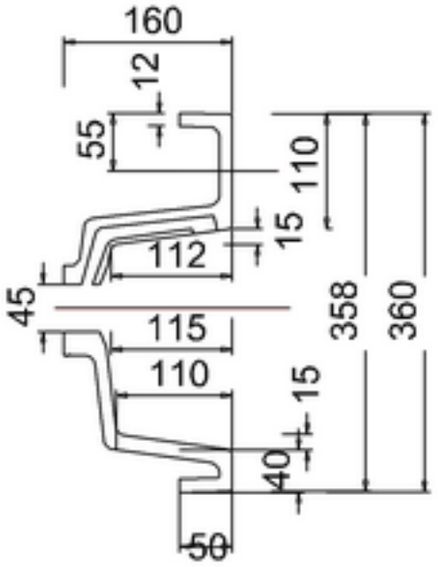
160
12
55
110
15
112
45
115
110
15
40
50
358
360

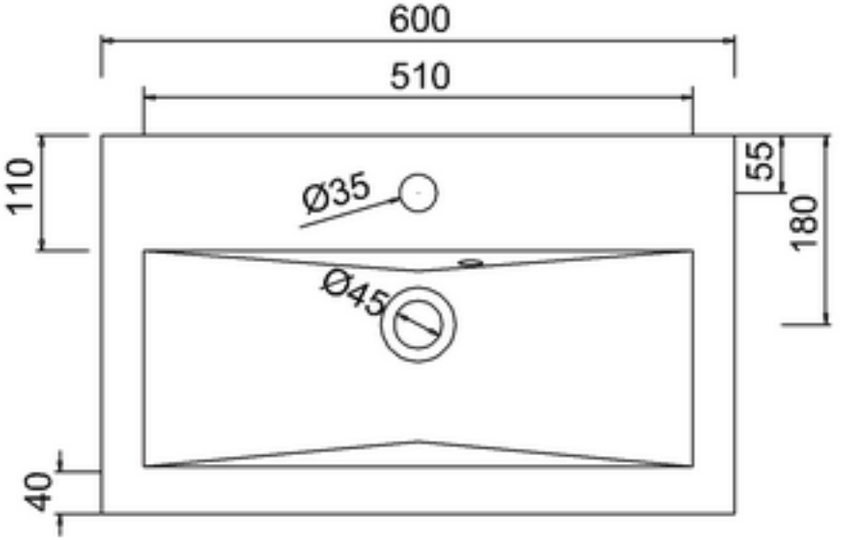
600
510
110
Ø35
55
180
Ø45
40

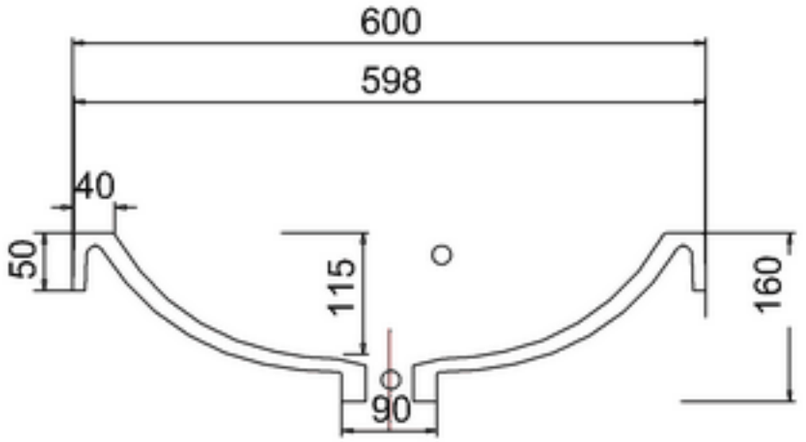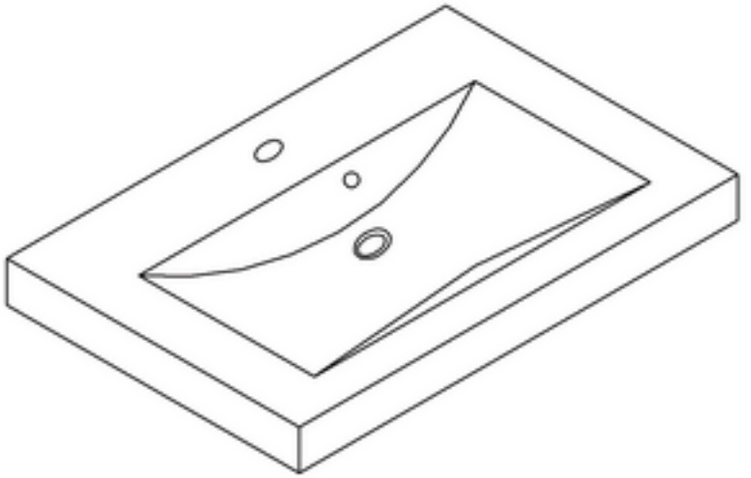
600
598
40
50
115
160
90